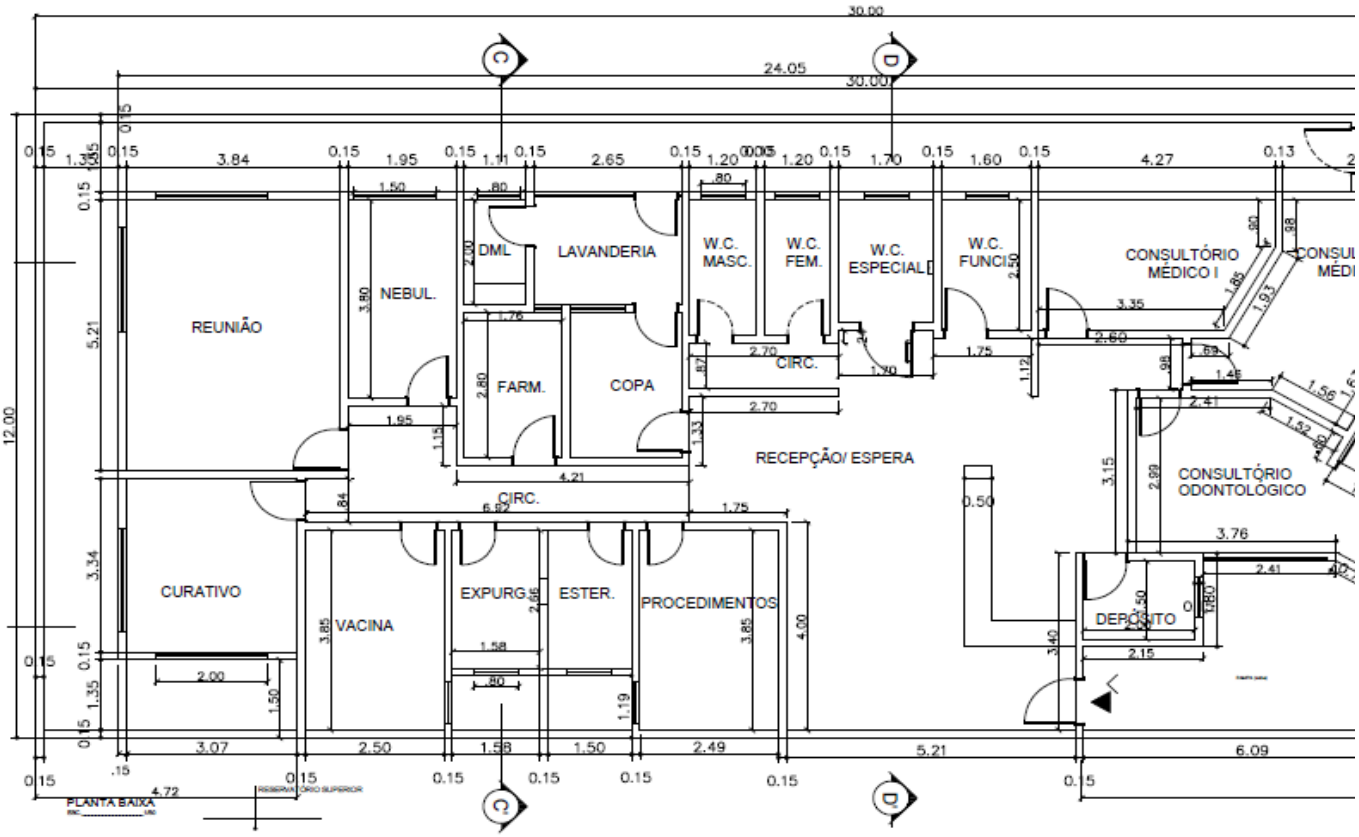
REUNIÃO
NEBUL.
DML
LAVANDERIA
W.C. MASC.
W.C. FEM.
W.C. ESPECIAL
W.C. FUNCIO
CONSULTÓRIO MÉDICO I
FARM.
COPA
CIRC.
RECEPÇÃO/ ESPERA
CONSULTÓRIO ODONTOLÓGICO
CIRC.
CURATIVO
VACINA
EXPURG.
ESTER.
PROCEDIMENTOS
DEPÓSITO
PLANTA BAIXA

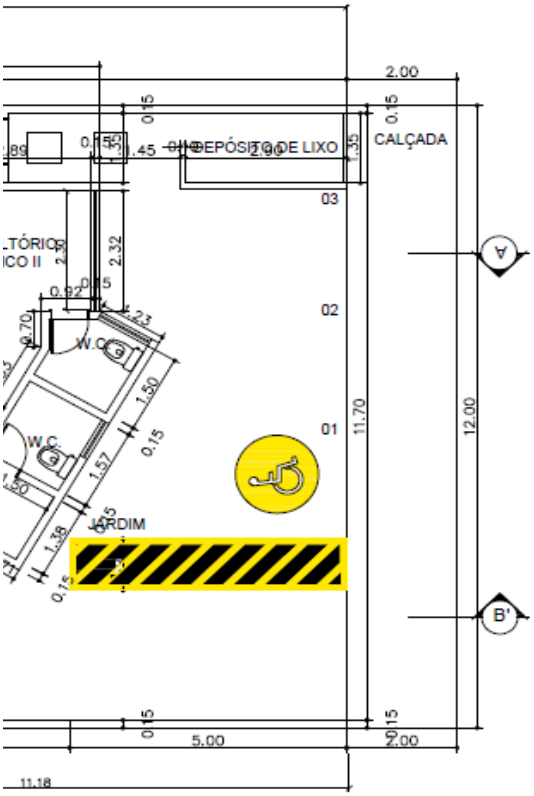
2.00
0.15
0.15
CALÇADA
DEPÓSITO DE LIXO
03
02
01
A
B'
11.70
12.00
W.C.
W.C.
JARDIM
1.50
1.57
1.38
0.15
5.00
2.00
11.18